■ 外形寸法図 （単位：mm）

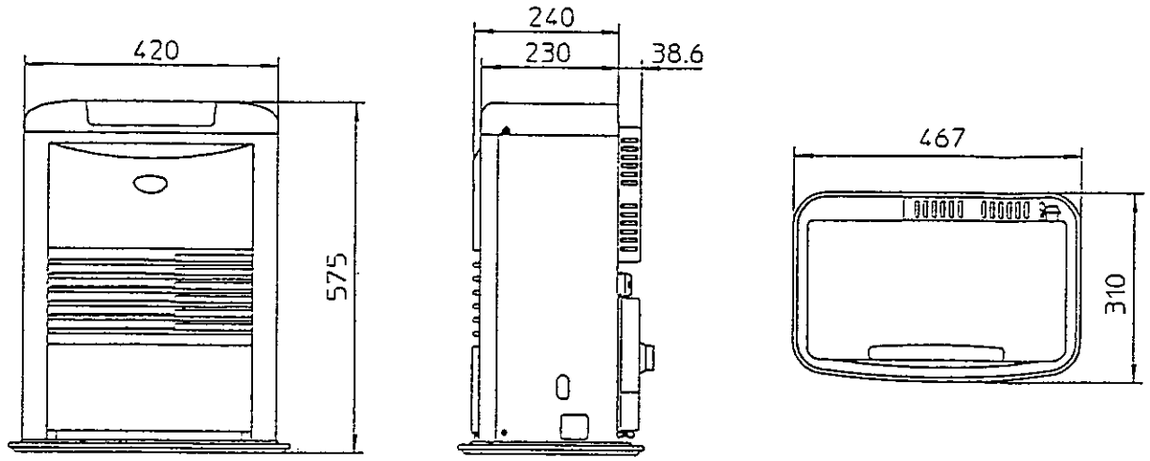

（正面）　（側面）　（上面）

■〈給・排気筒取付位置〉（単位：mm）

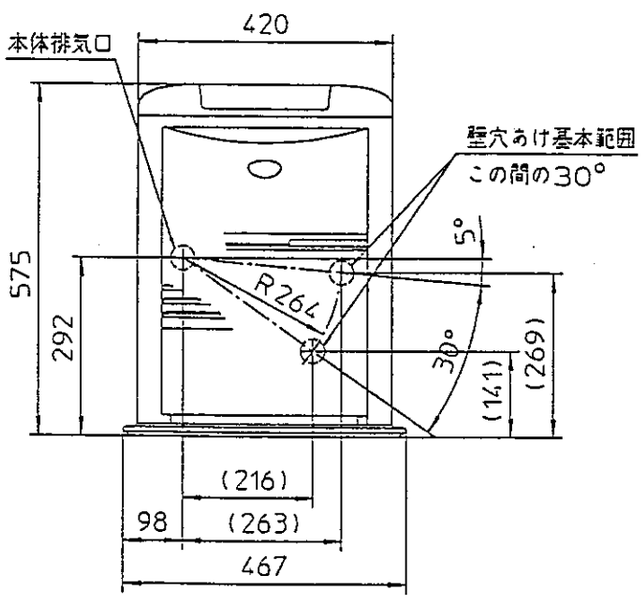

（正面）

■〈標準据付寸法〉（単位：cm）

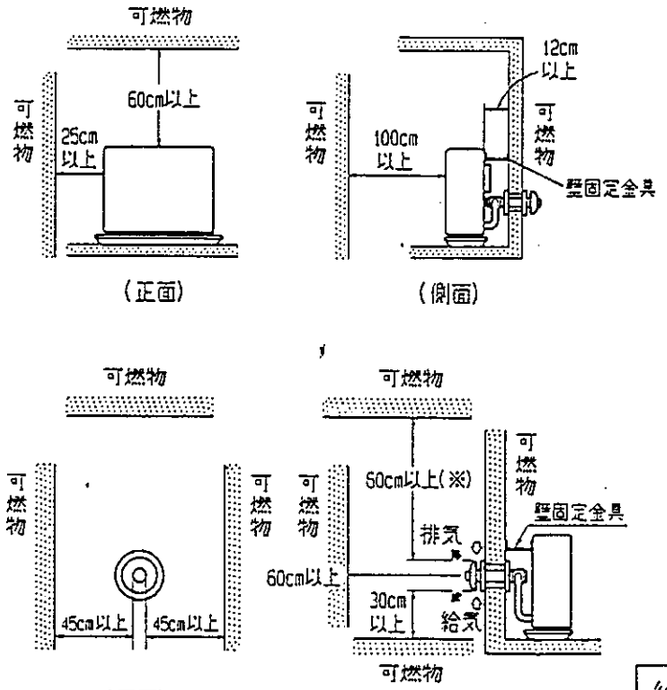

（正面）　（側面）

（正面）

（※）60cm以上の寸法は、不燃材を使用する場合は30cm以上とする。

（側面）

形式	FF−521WJ−2	
種類	ポット式・強制給排気形・強制対流形	
点火方式	電気点火方式（セラミックヒータ）	
使用燃料	灯油（JIS1号灯油）	
燃焼状態	最　大	最　小
燃料消費量	0.60l/h	0.240l/h
発熱量（入力）	20,700kJ/h(4,940kcal/h)	8,280kJ/h(1,980kcal/h)
熱効率	90%	90%
暖房出力	5.17kW(4,450kcal/h)	2.07kW(1,780kcal/h)
外形寸法	高さ575mm，幅467mm，奥行310mm（置台を含む）	
質量	19.8kg	
電源電圧及び周波数	100V　50/60Hz	
定格消費電力	最大（点火時）　690/690W 燃焼時　43/42W	
給排気筒呼び径	D 40	
給排気筒壁貫通部孔径	80mm	
排気温度	260°C以下	
集中制御	可	
電流ヒューズ	10A	
安全装置	対震自動消火装置・過熱防止装置・燃焼制御装置・停電安全装置	
付属品	給排気筒セット（壁厚110〜240mm）・壁固定金具 ゴム製送油管・ホースバンド（ゴム製送油管用2個） 抜け止め金具・設置説明書・取扱説明書	

納入仕様書		名　称	密閉式石油ストーブ
		形式名	FF−521WJ−2
		サンデン株式会社	