番号	図　番	名　　称	個数	備考
1		φ62－φ90トップ組立	1	
2		チャンバー組立	1	
3		φ158スペーサーセット組立	1	
4	42514-40470-14	Oリング	1	FKM

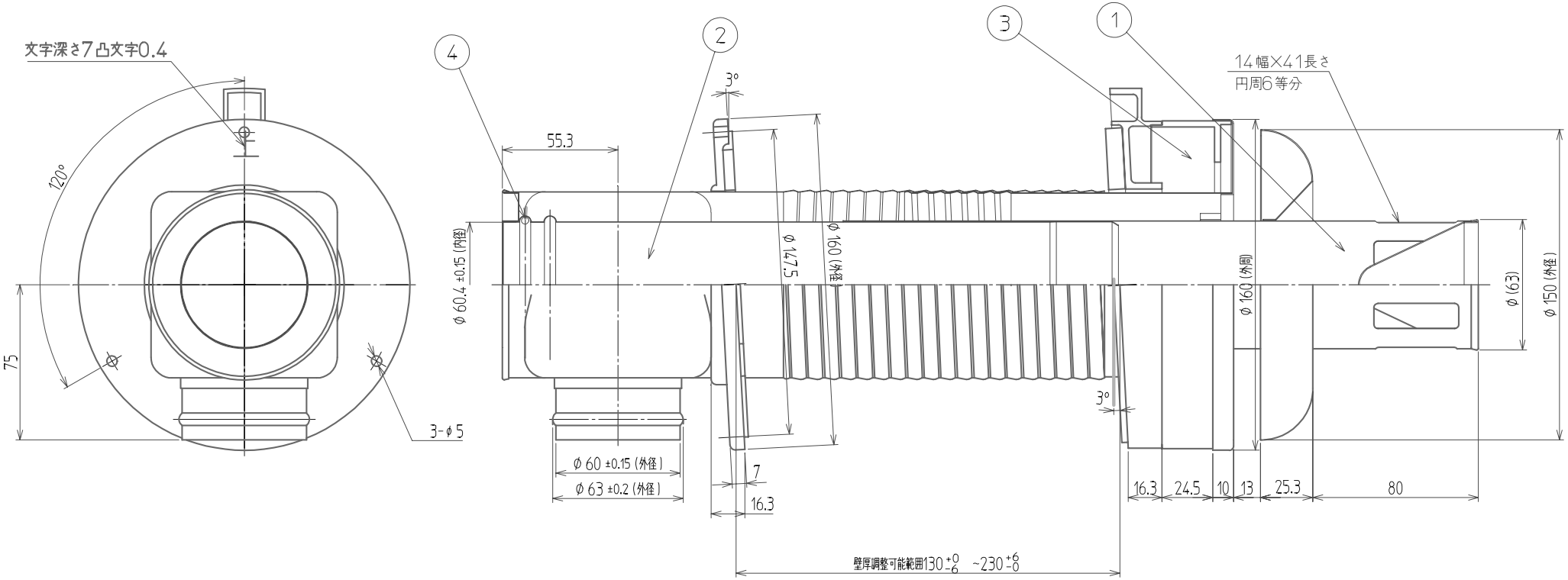

納入仕様書		名　称	給排気筒基本セット
		形式名	CEBF-604A
		サンデン株式会社	